SAUR®

A LÍDER EM MOVIMENTO.

Calço de Rodas Inteligente SAUR

O Calço de Rodas Inteligente SAUR (CRIS) atua com o objetivo de aumentar a segurança na operação de carga e descarga em docas, facilitando a comunicação entre motorista e operador, bem como impedindo o deslocamento acidental do caminhão.

Características

Segurança

Previne acidentes nas operações de carga e descarga em docas.

Wireless

Comunicação Wireless, que dispensa a necessidade de cabos.

Praticidade

Design leve, podendo ser transportado manualmente. Aprox.: 10 kg.

Robustez

Previne a movimentação acidental do veículo.

Visibilidade

Simplifica comunicação entre operador da doca e motorista.

Eficiência

Funcionamento sem necessidade de ser ligado à rede elétrica ou bateria.

Como funciona:

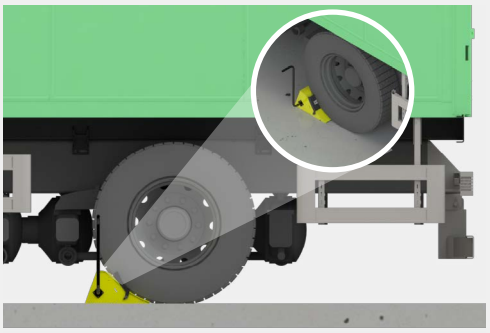

Kit Elétrico de Sinalização para Niveladora de Docas

O modelo BÁSICO liga o seu alerta sonoro e luminoso exclusivamente quando o veículo de carga atinge a posição correta e segura de operação.

O modelo AVANÇADO proporciona ao condutor do veículo de carga uma referência visual de aproximação. Quando na posição correta e segura de operação, é emitido sinal sonoro e luminoso, evitando os potenciais riscos de colisão com a infraestrutura local e danos do veículo.

Assista o vídeo

Standard (BÁSICO)

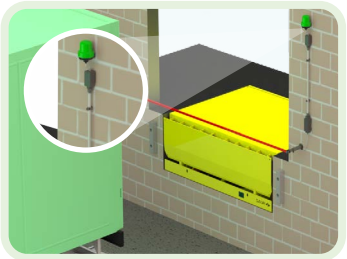

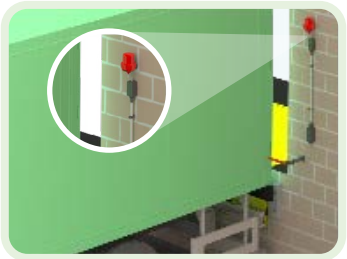

Premium (AVANÇADO)

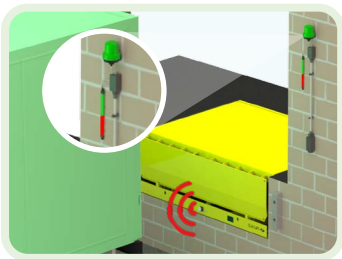

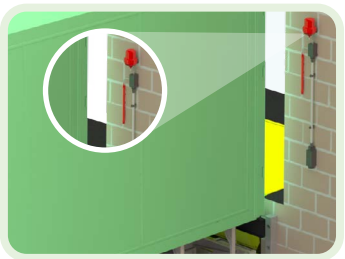

Nota: As especificações técnicas e ilustrações estão sujeitas a alterações sem prévio aviso.

MKT SAUR - Tiragem: 200 - 11/2023

SAUR Panambi - RS
Av. Presidente Kennedy, 4025 - Bairro Arco-Íris - 98280-000 - Fone: +55 (55) 3376.9300
SAUR Valinhos - SP
Rod. Visconde de Porto Seguro, 2660 - Bairro Chácaras São Bento, Prédios A e B - 13278-327 - Fone: +55 (19) 3518.7200
SAUR Cuiabá - MT
Av. Miguel Sutil, 14101 - Cidade Alta - 78030-485 - Fone: +55 (65) 3637.1020
SAUR Sinop - MT
Rua Macuco, 65 - Quadra 04, Lote 21 - Bairro Jardim Safira - 78551-332 - Fone: +55 (66) 9 9638.6827
Apoio Comercial Nacional: Joinville - SC - Fone: +55 (47) 9 9935.8600 | Maringá - PR - Fone: +55 (55) 9 9993.0931
Campo Grande - MS - Fone: +55 (55) 9 9968.6010 | Cuiabá - MT - Fone: +55 (65) 9 9971.4022
Goiânia - GO - Fone: +55 (62) 9 9242.2277 | Vitória - ES - Fone: +55 (55) 9 9929.7465 | João Pessoa - PB - Fone: +55 (55) 9 9652.1679

SAUR®
A LÍDER EM MOVIMENTO.

ISO 14001
WWW.SAUR.COM.BR